Caldeira BRADFORD NW

Chama Invertida

Principais Caraterísticas

> Caldeira a lenha de chama invertida, em chapa de aço;
> Câmara de carregamento de combustível maior, com boa resistência à condensação;
> Regulação do ar primário e secundário;
> Placa de controlo eletrónico elegante e tela LCD;
> Indicação do estado de funcionamento e de erros • desliga-se automaticamente quando não houver combustível;
> Opção termóstato ambiente (não incluído);
> Circuito de refrigeração integrado para proteção contra sobre-aquecimento;
> Deteção de porta de carga aberta;
> Termóstato adicional para o acumulador de A.Q.S e saída para a bomba de A.Q.S. **Grupo Hidráulico e de Segurança (Acessórios não incluido).**

Descrição do Produto

Caldeira em chapa de aço de chama invertida, projetada para obter uma combustão de alta eficiência e ecológica.

A elevada temperatura os troncos de madeira soltam gases hidrocarbonetos, sendo que a posterior combustão destes gases garante uma queima optimizada.

Disponível com potências de 40 kW.

Recomendações à instalação: válvula anti-condensação e chaminé em aço inox AISI 316L.

Modelos e Preços

Código	Modelo
0103-0213	Caldeira a Lenha Bradford NW 40

Dimensões

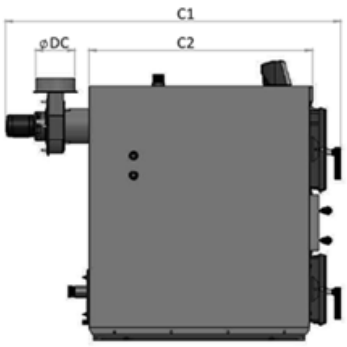

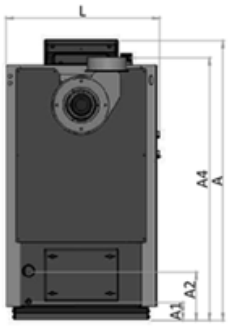

DIMENSÕES		BRADFORD NW 25	BRADFORD NW 40	BRADFORD NW 50	BRADFORD NW 70
Altura (A)	mm	1145	1255	1255	1355
A1	mm	70	70	70	70
A2	mm	200	200	200	200
A4	mm	1072	1185	1185	1285
Largura (L)	mm	615	680	680	680
Comprimento (C1)	mm	1365	1465	1575	1717
Comprimento (C2)	mm	910	1010	1140	1285
Diâmetro de saída de combustível (DC)	mm	159	168		219

Possíveis alterações sem aviso prévio.
Preços recomendados de venda ao público. Os preços indicados não incluem i.V.A.
Esta ficha técnica não dispensa a consulta do manual de instruções.

WWW.ZANTIA.COM

Componentes

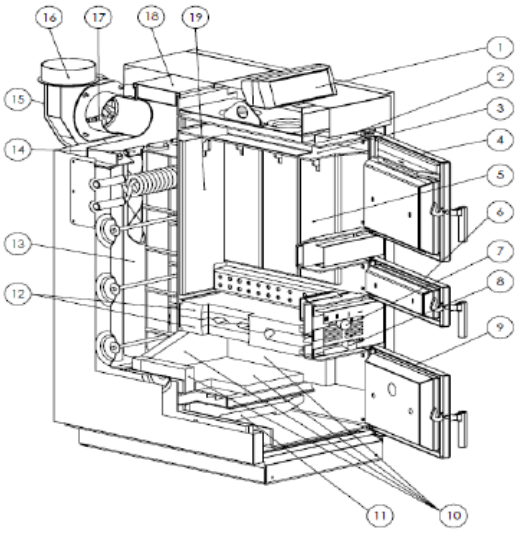

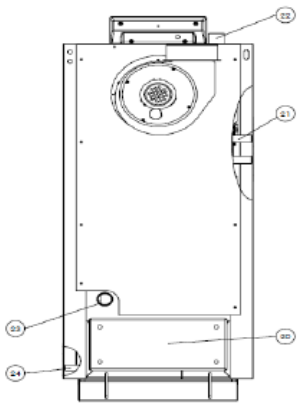

1 - Painel de controlo
2 - Interruptor da porta
3 - Passagem de fumos
4 - Porta de carregamento frontal
5 - Aarmazenamento de combustível
6 - Porta de ascendimento e limpeza
7 - Regulação de ar primário
8 - Regulação de ar secundário
9 - Porta frontal - Cinza
10 - Camara de combustão
11 - Retardador
12 - Queimador
13 - Tubo permutador de calor
14 - Turbulência
15 - Extractor
16 - Saída de fumos
17 - Sensor de temperatura dos gases de combustão
18 - Tampa de limpeza - 2
19 - Placa de protecção
20 - Tampa de limpeza - 2
21 - Ligações circuito de refrigeração
22 - IDA
23 - Retorno
24 - Drenagem (1/2")

DADOS TÉCNICOS	UNIDADE	BRADFORD NW 40
Potência	kW	40
Rendimento	%	90
Peso Líquido	kg	450
Conteúdo de Água	lts	145
Volume de Carga de Combustível	dm³	163
Área de Transferência de Calor	m²	3.6
Temperatura nos Fumos	ºC	200
Classificação de Emissões de CO		3
Fluxo Mássico de Gases de Combustão	g/s	37.8
Depressão necessária na Chaminé	Pa	25-35
Depressão necessária na Chaminé	mbar	0.25-0.35
Temperatura de Controlo	ºC	65-90
Temperatura Máxima de Funcionamento	ºC	100
Temperatura Mínima de Retorno	ºC	65
Activação do Sistema de Segurança	ºC	95
Pressão Máxima de Funcionamento	bar	3
Ligações Hidráulicas Impulsão/Retorno	R	1 ½"
Ligação para Válvula de Segurança Térmica	R	3/4"
Ligação para Válvula de Esvaziamento	R	1/2"
Alimentação Eléctrica		230V/50Hz
Potência Eléctrica Consumida	W	48
Autonomia à Máxima Carga	h	6 a 8
Humidade Máxima Aconselhada da Lenha	%	12 -20
Comprimento Máx. dos Troncos	cm	65
Ø Diâmetro dos Troncos	cm	7 a 15
Ø Diâmetro da Saída dos Fumos	mm	168